10W
900 LUMEN
IP65
4000K
LUCE NATURALE

SQUARE LED 10W

cod. EL128 NERO
cod. EL135 BIANCO

Proiettore a LED 10 Watt IP65 - Installazione facilitata



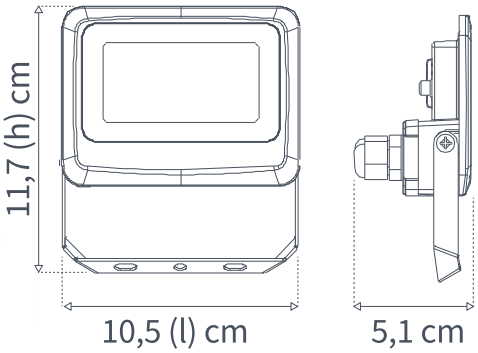

Caratteristiche tecniche

Grado di protezione:	IP65
Illuminazione LED:	10 Watt
Flusso Luminoso:	900 lumen
Colore della luce:	4000K (luce naturale)
Metodo di collegamento:	morsetteria stagna
Angolo di illuminazione:	120°
Area di illuminazione:	4 - 20 mt*
CRI (indice di resa cromatica):	>80
Materiale:	alluminio pressofuso + frontale in vetro
Peso:	0,22 kg
Colori disponibili:	nero e bianco

*dipende dall'altezza di installazione

Confezione

Scatola	
Imballo:	12 pz
U.V.	4 pz



cod. EL128 NERO



cod. EL135 BIANCO

