ISTRUZIONI PER L'USO

CFG 1808

Asciuga-T

deumidificatore 20 L

Cod: **EV101**

Alimentazione:	220-240 V~ 50 Hz
Potenza:	310 W
Decibel:	<47 Db
Tipo di refrigerante e capacità:	R290 - 80 g
Valore GWP del refrigerante R290:	3
Range regolazione temperatura:	5°C e 35°C
Funzioni:	deumidificatore 2 velocità ventilazione funzione autosbrinamento pulsante bloccaggio impostazioni settate
Capacità del serbatoio:	3,7 L
Capacità di deumidificazione:	20 L/Day
Superficie di copertura:	20 mq
Dotazioni:	pannello di controllo umidostato regolabile da display digitale indicatore sonoro e led di serbatoio pieno timer OFF 24 ore ruote per il facile trasporto maniglie integrate tubo per il drenaggio in continuo
Materiale:	ABS
Colore:	bianco
Dimensione:	34,4 (L) x 25 x 57 (H) cm
Peso:	15 kg

RoHS COMPLIANT

ATTENZIONE!
Rischio di incendio! Contiene liquido R290

Grazie per aver scelto un apparecchio CFG. Leggere attentamente questo libretto di istruzioni prima dell'uso e tenerlo a portata di mano anche per successive eventuali consultazioni.

Avvertenze generali

Quando si utilizza Asciuga-T, o qualsiasi apparecchio elettrico/elettronico, devono essere sempre seguite determinate precauzioni di sicurezza, tra cui le seguenti:

- Scollegare il cavo di alimentazione prima della pulizia o dello stoccaggio.
- L'apparecchio può essere usato al chiuso ma non all'interno di una lavanderia.
- Non mettere l'apparecchio vicino a dispositivi che generano calore o vicino a materiali infiammabili e pericolosi.
- Non mettere mai le dita o oggetti nei condotti di aspirazione o di scarico.
- Non sedersi o posizionarsi in piedi sull'unità.
- Eliminare l'acqua che si è raccolta nel serbatoio.
- Non far funzionare il deumidificatore in un'area chiusa, ad esempio all'interno di un armadio, poiché potrebbe causare un incendio.
- Non azionare l'unità vicino a oggetti commestibili, oggetti d'arte o materiali scientifici
- Installare il tubo di scarico in discesa per assicurarsi che l'acqua di condensa possa essere scaricata continuamente.
- Se il cavo di alimentazione è danneggiato, deve essere sostituito dal produttore o da una persona qualificata allo stesso modo per evitare un pericolo.
- L'apparecchio deve essere posizionato in modo che si possa accedere facilmente alla spina.
- Mantenere una distanza di 20 cm tra l'apparecchio e la parete o altri oggetti per garantire la circolazione dell'aria.
- L'apparecchio deve essere installato in conformità alle normative nazionali e locali sui cavi.
- L'apparecchio non può essere usato a bordo di mezzi pubblici.
- Questo apparecchio può essere usato da bambini a partire da 8 anni e da persone con ridotte capacità fisiche, sensoriali o mentali o con mancanza di esperienza e conoscenza, a condizione che siano stati supervisionati o istruiti sull'uso dell'apparecchio in modo sicuro e che comprendano i pericoli connessi. I bambini non devono giocare con l'apparecchio. La pulizia e la manutenzione dell'utente non devono essere effettuate da bambini senza supervisione.
- I bambini devono essere sorvegliati per garantire che non giochino con l'apparecchio.
- Gli apparecchi danneggiati non devono essere messi in funzione.
- Non usare mezzi per accelerare il processo di sbrinamento o per pulire, diversi da quelli in dotazione.
- L'apparecchio deve essere conservato in un locale senza fonti di accensione continuamente attivi (per esempio: fiamme libere, apparecchi a gas o stufe elettriche).
- Non forare o bruciare.
- Tenere presente che i refrigeranti non hanno odore.
- L'apparecchio deve essere installato, utilizzato e conservato in una stanza con una superficie superiore a 5 mq.
- L'apparecchio deve essere conservato in modo da evitare danni meccanici.
- Qualsiasi persona coinvolta nel lavoro o nell'intervento su un circuito refrigerante deve essere in possesso di un certificato correntemente valido rilasciato da un'autorità di valutazione accreditata, che ne autorizzi la competenza a maneggiare i refrigeranti in modo sicuro in conformità con una specifica di valutazione riconosciuta dall'organismo preposto.
- La manutenzione deve essere eseguita solo come descritto in questo manuale. dell'apparecchiatura. La manutenzione e la riparazione che richiedono l'assistenza di altro personale specializzato devono essere effettuate sotto la supervisione della persona competente nell'uso di refrigeranti infiammabili.
- L'apparecchio è riempito con gas infiammabile R290.
- Per qualsiasi riparazione, contattare il più vicino centro di assistenza autorizzato.

Caratteristiche e funzioni

Asciuga-T raccoglie l'umidità dall'aria per creare un ambiente più confortevole sia in casa che in ufficio.
Grazie alle 4 ruote, Asciuga-T è facilmente trasportabile da una stanza all'altra.
Asciuga-T ha una potente capacità di deumidificazione. Grazie alla tecnologia di refrigerazione, il deumidificatore rimuove l'umidità dall'aria e mantiene l'aria all'interno della stanza, asciutta e confortevole.
Asciuga-T è costruito con un design compatto e leggero.

Funzionamento con sbrinamento automatico:
- quando ***Asciuga-T*** è in funzione ad una temperatura ambiente compresa tra i 5°C e i 12°C, ogni 30 secondi andrà in standby per auto-sbrinarsi.
- quando ***Asciuga-T*** è in funzione ad una temperatura ambiente compresa tra i 12 °C e i 20 °C, ogni 45 secondi l'apparecchio andrà in standby per auto-sbrinarsi.

Asciuga-T è dotato:
- di un umidostato regolabile che setta il livello di umidità desiderato.
- timer On / Off che programma ***Asciuga-T*** per accendersi e spegnersi automaticamente.

Funzionamento silenzioso:
Asciuga-T emette un rumore simile al compressore di un frigorifero.

Asciuga-T è efficiente dal punto di vista energetico; il consumo energetico è basso.

Descrizione dei componenti

1 Pannello di controllo

2 Bocchettone dell'aria in uscita

3 Maniglie

4 Ruote

5 Filtro dell'aria in entrata

6 Cavo di alimentazione

7 Serbatoio d'acqua

8 Tappo di gomma

Descrizione del Pannello di controllo touch

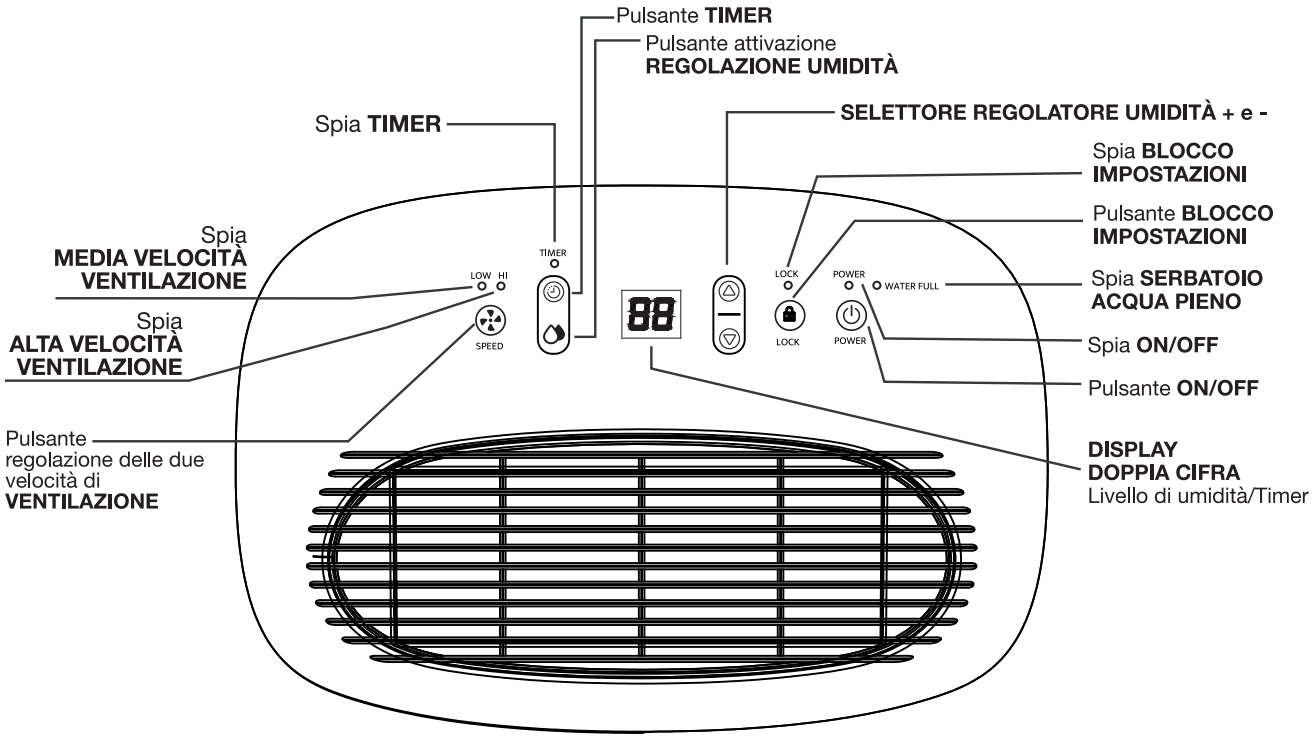

Funzionamento

88 Display doppia cifra: Livello di umidità Timer
L'indicatore ha 3 funzioni:

1. Quando ***Asciuga-T*** è collegata, il display indicherà il livello di umidità presente nella stanza.
2. Quando verrà settata l'umidità, il display indicherà l'umidità desiderata che state impostando.
3. Quando si programma il timer per lo spegnimento di Asciuga-T, il. Display mostrerà le ore.
4. Quando l'umidità dell'ambiente è inferiore al 35%, mostrerà "35".
5. Quando l'umidità ambientale è superiore al 95%, mostrerà "95".

Asciuga-T emetterà un segnale acustico una volta acceso. Sul display 88 apparirà l'umidità ambientale per 3 secondi, per poi spegnersi automaticamente.

Accensione/Spegnimento

Premere ⏻ per avviare ***Asciuga-T*** (la spia sul display si accende); premere nuovamente ⏻ per spegnerla (la spia sul display si spegne).

Impostazione dell'umidità

Premere il pulsante 💧 per regolare il livello di umidità, quindi premere △ o ▽ per regolare l'umidità da 40% a 80%, ogni settaggio aumenta o diminuisce del 5%. Il display inizierà a lampeggiare durante questa operazione. Dopo 5 secondi di inattività, il display tornerà alla visualizzazione normale. Il valore predefinito di umidità è 55%.

Impostazione della velocità del deumidificatore

Premere ✇ per impostare la velocità. Si accenderà la luce LED corrispondente (LOW bassa - HI alta).

Blocco impostazioni

Dopo che ***Asciuga-T*** è entrato in funzione, premere 🔒 per bloccare le impostazioni. Si accenderà l'icona corrispondente. Premere 🔒 per sbloccare.

Settaggio Timer

Premere ⏲ per impostare il tempo di spegnimento automatico. Si accenderà il led corrispondente. È possibile premere △ o ▽ per settare il tempo di spegnimento automatico (da 1 a 24 ore).

Quando si accende o spegne il prodotto manualmente, o quando il serbatoio di acqua è pieno, ***Asciuga-T*** perde l'impostazione di temporizzazione.

Posizionamento di *Asciuga-T*

Asciuga-T deve essere posizionato con un determinato spazio libero intorno. Mantenere quindi uno spazio minimo di 20 cm intorno al deumidificatore quando è in funzione (come mostrato nel disegno).

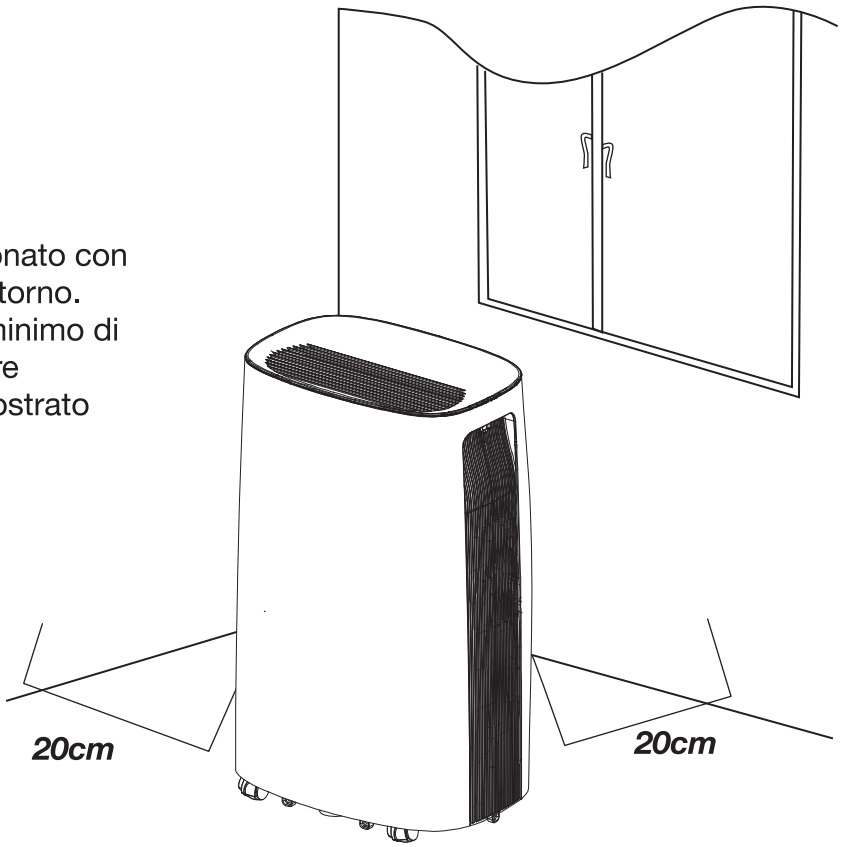

Precauzioni

Assicurarsi che la spina di alimentazione non sia danneggiata e sia saldamente inserita nella presa di corrente, e posizionare il cavo di alimentazione in modo ordinato per evitare che sia di intralcio.
Se il cavo di alimentazione è danneggiato, deve essere sostituito da personale tecnico qualificato al fine di evitare rischi.
Le riparazioni devono essere eseguite esclusivamente da personale qualificato utilizzando pezzi di ricambio originali, altrimenti possono verificarsi pericoli per l'utente.
Per scollegare, afferrare la spina ed estrarla dalla presa di corrente. Mai tirare il cavo.
L'uso di accessori non raccomandati dal produttore può essere pericoloso e far cadere la garanzia.

Conservazione

Quando ***Asciuga-T*** non viene utilizzato per un lungo periodo di tempo e si desidera conservarlo, osservare i seguenti step:
1. Svuotare l'acqua rimasta nel serbatoio di scarico.
2. Avvolgere delicatamente il cavo di alimentazione e posizionarlo all’interno del serbatoio dell'acqua.
3. Pulire il filtro dell'aria
4. Conservare in un luogo fresco e asciutto.

Istruzioni per le operazioni di drenaggio

Quando il serbatoio di drenaggio è pieno, la spia corrispondente al “serbatoio pieno” si accenderà. ***Asciuga-T*** si fermerà automaticamente e il cicalino suonerà 15 volte per avvisare l'utente, che l'acqua deve essere tolta dal serbatoio di drenaggio.

SVUOTAMENTO DEL SERBATOIO DI DRENAGGIO

1)

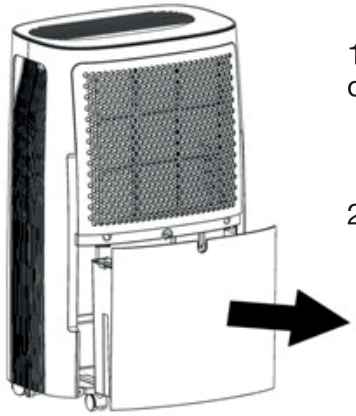

1) Premere leggermente sui lati del serbatoio con entrambe le mani ed estrarre delicatamente il serbatoio.

2) Versare via l'acqua raccolta

2)

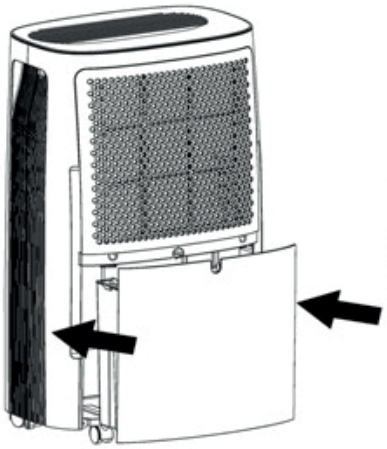

NOTE:

- se il serbatoio di drenaggio è sporco, lavarlo con acqua fredda o tiepida. Non usare detergenti, spugne abrasive, panni per la polvere trattati chimicamente, benzina, benzene, diluente o altri solventi, poiché questi possono graffiare e danneggiare il serbatoio e causare perdite d'acqua.
- per riposizionare il serbatoio di drenaggio, **premere saldamente** lo stesso nella posizione iniziale utilizzando entrambe le mani. Se il serbatoio non è posizionato correttamente, il sensore **"*serbatoio pieno*"** verrà attivato e il deumidificatore non funzionerà.

Note: riavviare il condizionatore solo dopo aver inserito correttamente il tappo di gomma, altrimenti l'acqua di condensa della macchina fuoriuscirà sul pavimento.

DRENAGGIO CONTIUO DELL’ACQUA

Asciuga-T è dotato di un ingresso di drenaggio continuo.
1) Aprire il serbatoio di Asciuga-T
2) Rimuovere il tappo di gomma
3) Usare il tubo di plastica in dotazione (Ø interno di 1 cm) e inserirlo nel foro di drenaggio (posizionato sul retro a metà altezza di Asciuga-T) per raggiungere il serbatoio interno dell'acqua.
A questo punto l’acqua scaricherà attraverso il tubo quindi predisporre l’estremità del tubo di drenaggio in uno scarico alternativo.

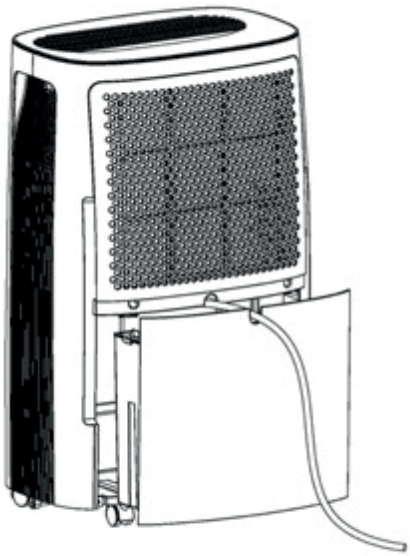

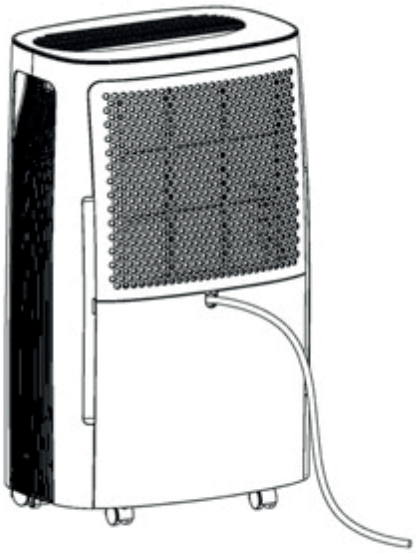

Pulizia

NON immergere il deumidificatore in acqua e non lasciare che l'acqua entri nel corpo motore. Per pulire il corpo utilizzare un panno morbido e umido.

1. Prima della pulizia assicurarsi che l'apparecchio sia in posizione OFF, scollegato dalla presa elettrica e lasciarlo raffreddare.
2. Pulire la griglia esterna quando è visibilmente sporca o ogni mese (a seconda dell'ambiente circostante).
3. Utilizzare un panno asciutto per assorbire l'acqua residua all'interno del serbatoio e asciugare con un panno morbido.
4. Imballare correttamente l'apparecchio e conservarlo in luogo fresco e asciutto.

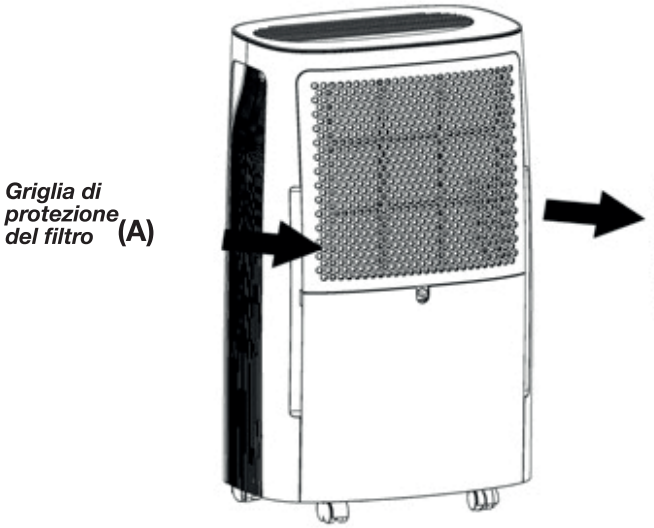

Pulizia dell'apparecchio

- Aprire la griglia di protezione (A) e rimuovere il filtro dell'aria (B), come in figura 1.

Pulizia del filtro dell'aria

- Passare delicatamente l'aspirapolvere sulla superficie del filtro (B) per rimuovere lo sporco. Se il filtro dell'aria è molto sporco, lavarlo con acqua calda e un detergente delicato (fig. 2). Avere cura di asciugarlo accuratamente.

Fig. 1

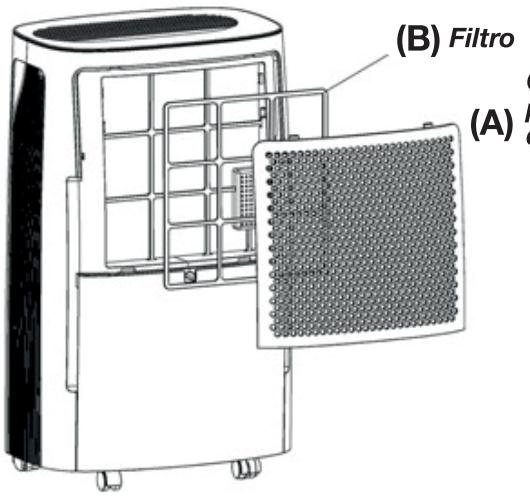

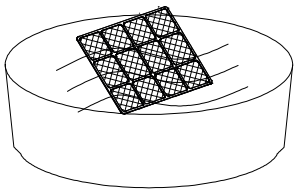

Fig. 2

Riposizionamneto del il filtro dell'aria e chiusura griglia

- Inserire il filtro (B) nel vano dell'apparecchio nella stessa posizione iniziale. Successivamente posizionare e bloccare la griglia di protezione (A) seguendo le guide del vano (fig.3).

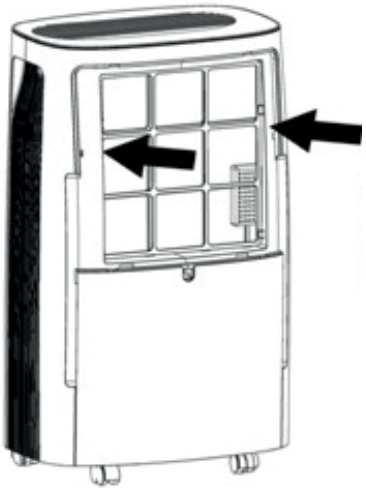

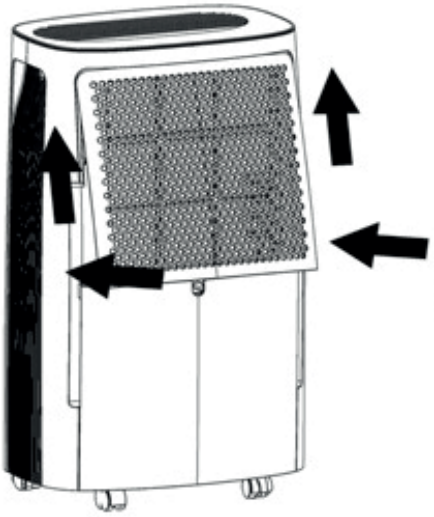

Fig. 3

Risoluzione dei problemi

Se si verifica una condizione elencata di seguito, si prega di eseguire i seguenti consigli prima di rivolgersi al servizio clienti.

Problema	*Possibile causa*	*Soluzione*
Asciuga-T non funziona	Il cavo di alimentazione è stato scollegato alla rete elettrica?	Inserire il cavo di alimentazione nella presa di corrente.
	La spia del serbatoio pieno sta lampeggiando?	Il serbatoio è pieno o in una posizione sbagliata. Svuotare l'acqua nel serbatoio di drenaggio e poi riposizionare il serbatoio.
	La temperatura della stanza è superiore a 35°C o inferiore a 5°C?	Il dispositivo di protezione è attivato e Asciuga-T non può essere avviato.
La funzione deumidificazione non funziona	Il filtro dell'aria è intasato?	Pulire il filtro dell'aria come indicato nel paragrafo "Pulizia del deumidificatore".
	Il condotto di aspirazione o di scarico è ostruito?	Rimuovere l'ostruzione dal condotto di scarico o di aspirazione.
Non viene emessa aria	Il filtro dell'aria è intasato?	Pulire il filtro dell'aria come indicato nel paragrafo "Pulizia del deumidificatore".
Il funzionamento è rumoroso	L'unità è inclinata o instabile?	Spostare Asciuga-T in un luogo stabile e in grado di supportarne il peso.
	Il filtro dell'aria è intasato?	Pulire il filtro dell'aria come indicato nel paragrafo "Pulizia del deumidificatore".

Trattamento rifiuti

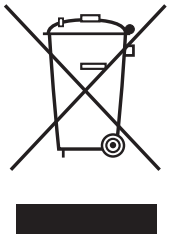

Il bidone barrato indica che il prodotto ri-sponde ai requisiti richiesti dalle nuove diret-tive introdotte a tutela dell'ambiente (2002/96/EC, 2003/108/EC, 2002/95/EC, 2012/19/UE) e che deve essere smaltito in modo appropria-to al termine del suo ciclo di vita. Chiedere informazioni alle autorità locali in merito alle zone dedicate allo smaltimento dei rifiuti. Chi non smaltisce il prodotto seguendo quanto indicato in questo paragrafo ne risponde secondo le norme vigenti. Il prodotto al ter-mine del suo ciclo di vita deve essere smaltito seguendo le norme vigenti relative allo smalti-mento differenziato e non può essere trattato come un semplice rifiuto urbano. Il prodotto deve essere smaltito presso i centri di raccolta dedicati o deve essere restituito al rivenditore nel caso si voglia sostituire il prodotto con un altro equivalente nuovo. Il co-strut-tore si farà carico delle spese necessarie allo smaltimento del prodotto secondo quando prescritto dalla legge. Il prodotto è composto da parti non biodegradabili e sostanze che possono inquinare l'ambiente circostante se non opportunamente smaltite. Inoltre parte di questi materiali possono essere riciclati evitando l'inquinamento dell'ambiente. È vostro e nostro dovere contribuire alla salute dell'ambiente.

In un'ottica di miglioramento continuo la CFG SpA si riserva la facoltà di apportare modifiche e migliorie al prodotto senza preavviso.

La dichiarazione di conformità ed il fascicolo tecnico e relativi allegati (certificazione CE, RoHS, test Report) sono disponibili presso il distributore.

Prodotto in Cina, importato e distribuito da:
CFG SpA - Via Fraschetti 5 - Livorno - Tel. 0586 580066 - cfg@cfg.it

www.cfg.it